ALO

PERDE

HATTI

70.1010 Ø16

70.1020 Ø20

70.1030 Ø25

70.1040 Ø30

70.1050 Ø35

70.1060 Ø40

70.1070 Ø16

70.1080 Ø20

70.1090 Ø25

70.1100 Ø30

70.1110 Ø35

70.1120 Ø40

101 103 105 107 108

70.2211 Ø25 - Ø30 - Ø35

70.2212 Ø25 - Ø30 - Ø35

70.2213 Ø25 - Ø30 - Ø35

70.2214 Ø25 - Ø30 - Ø35

70.2215 Ø25 - Ø30 - Ø35

70.2216 Ø25 - Ø30 - Ø35

70.2219 Ø25 - Ø30 - Ø35

70.2217 Ø25 - Ø30 - Ø35

70.2218 Ø25 - Ø30 - Ø35

101 103 105 107 108

70.2111 Ø20

70.2112 Ø20

70.2221 Ø25 - Ø30

70.2222 Ø25 - Ø30

70.2121 Ø16 - Ø20

70.2122 Ø16 - Ø20

70.2231 Ø35 - Ø40

70.2232 Ø35 - Ø40

70.2131 Ø20 - Ø25 - Ø30

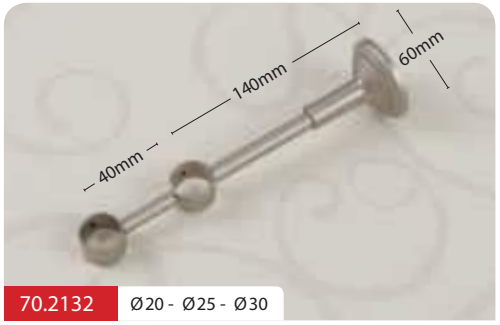

70.2132 Ø20 - Ø25 - Ø30

101 103 105 107 108

70.2421 Ø25 - Ø30 - Ø35

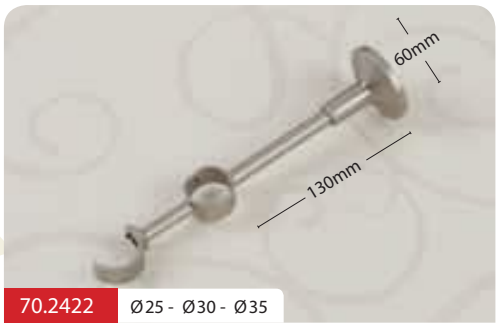

70.2422 Ø25 - Ø30 - Ø35

70.2411 Ø20

70.2412 Ø20

70.2550 Ø16 - 20 - 25 - 30 - 35 - 40

70.2560 Ø16 - 20 - 25 - 30 - 35 - 40

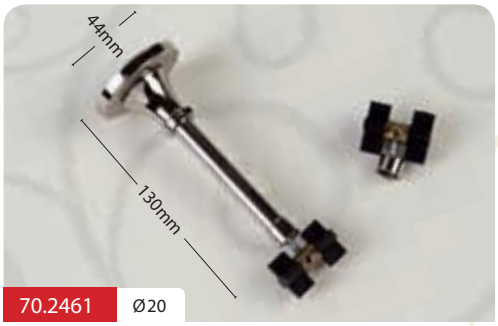

70.2461 Ø20

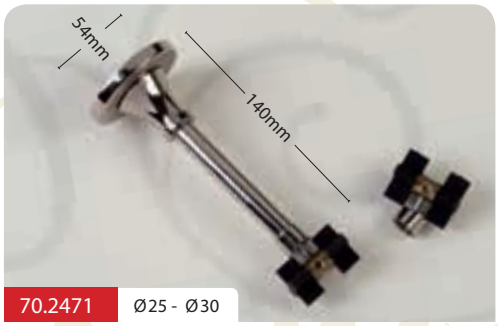

70.2471 Ø25 - Ø30

98.4012

98.4013

98.4015 98.4014

101 103 105 107 108

70.2910 Ø10

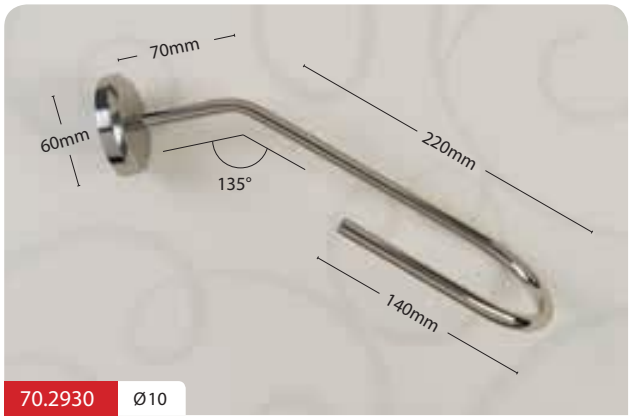

70.2930 Ø10

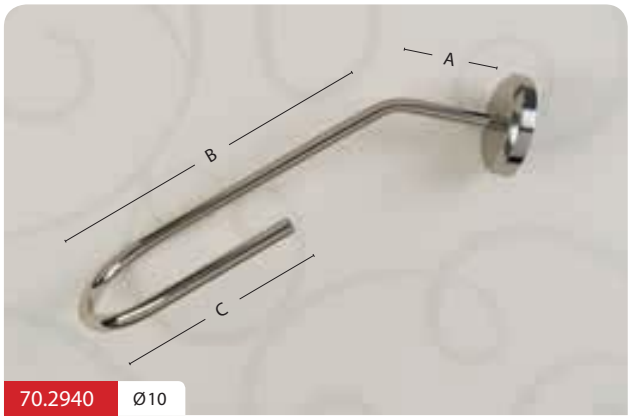

70.2940 Ø10

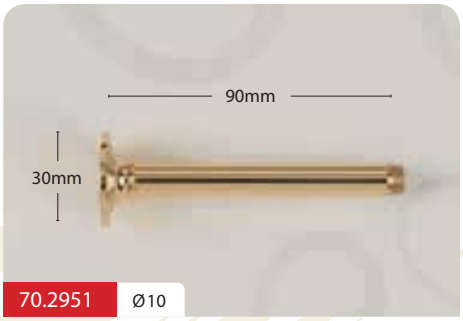

70.2951 Ø10

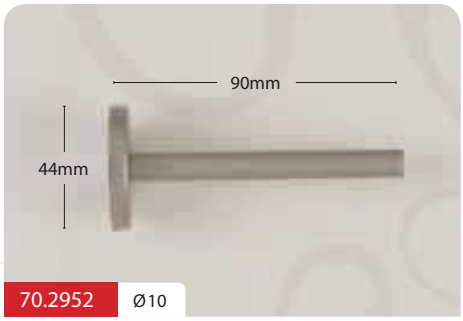

70.2952 Ø10

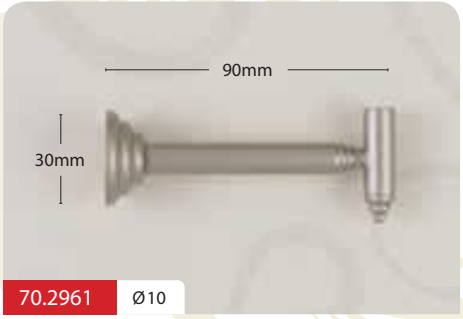

70.2961 Ø10

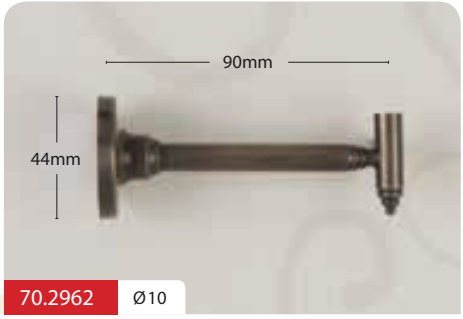

70.2962 Ø10

101 103 105 107 108

70.2971 Ø8

70.2981 Ø10

90.1020

90.1010

90.1040

90.1030

101 103 105 107 108

90.1100

101 103 105 107 108

90.1060 Ø8

90.1070 Ø10

90.1080 Ø12

101 105 107